efa
Industrial Parts & Equipment

Feu multifonctions arrière DROIT LED 12-24V

115-002-070

- Fonctions : stop - position -catadioptre - feu de brouillard – clignotant – éclaireur de plaque latéral
- Alimentation: 12-24V
- Emplacement : Phare arrière DROIT
- Technologie LED
- Fil 190cm 5 voies
- Certification : ECE R 3, 4, 6, 7, 38

Feu multifonctions arrière DROIT LED 12-24V

115-002-070

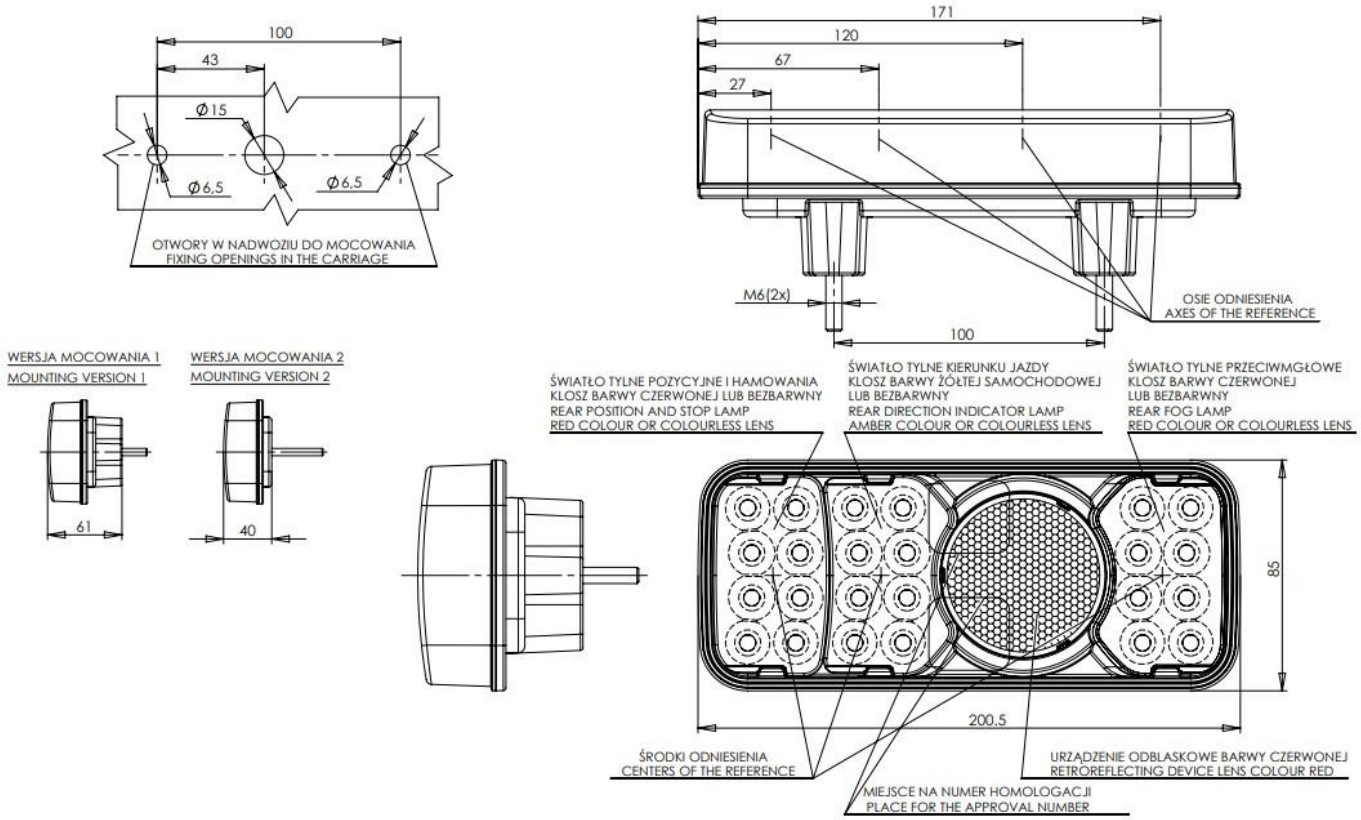

efa France
Z.A. La Haute Limougère 3, rue Claude Chappe
F – 37230 Fondettes
Tel.: +33 (0) 2 47 61 78 50 // Fax: +33 (0) 2 47 61 78 51
E-Mail: efa@efa-france.com // web . www.efa-controls.com

efa Deutschland
Mollwitzstr. 2
14059 Berlin
Tel.: +49 (0)30 30 111 870 // Fax: +49 (0)30 30 111 8777
e-mail:efa@efa-berlin.com // web : www.efa-industries.com