efa
Industrial Parts & Equipment

Phare de travail 7 pouces 80W LED cree 5400 Lm 12-48V carré fixation visse Flood beam

115-002-062

Un phare de travail ultra puissant pour éclairer toute votre zone de travail !

ENR05-FR-03-01_AC

Edition du

efa France
Z.A. La Haute Limougère 3, rue Claude Chappe
F – 37230 Fondettes
Tel.: +33 (0) 2 47 61 78 50 // Fax: +33 (0) 2 47 61 78 51
E-Mail: efa@efa-france.com // web . www.efa-controls.com

efa Deutschland
Mollwitzstr. 2
14059 Berlin
Tel.: +49 (0)30 30 111 870 // Fax: +49 (0)30 30 111 8777
e-mail:efa@efa-berlin.com // web : www.efa-industries.com

Phare de travail 5 pouces 18W LED cree 920 Lm 12-30V rond fixation visse Pencil beam

Tension d'alimentation	10-48V
Puissance	80W
Flux lumineux	5400 Lm (operatiing)
Dimensions	140 x 140 x 96 mm
Indice de protection	IP 67
Type de faisceau	Flood beam (large)
Couleur	6000K
Matériaux	Boitier : aluminium, acier inoxydable
Température de fonctionnement	-45 à +80°C
Durée de vie	50 000 h

Avantages produit:

- Inclinable
- Haute résistance et longue durée de vie
- LED Cree de conception américaine
- Très puissant
- Encombrement restreint

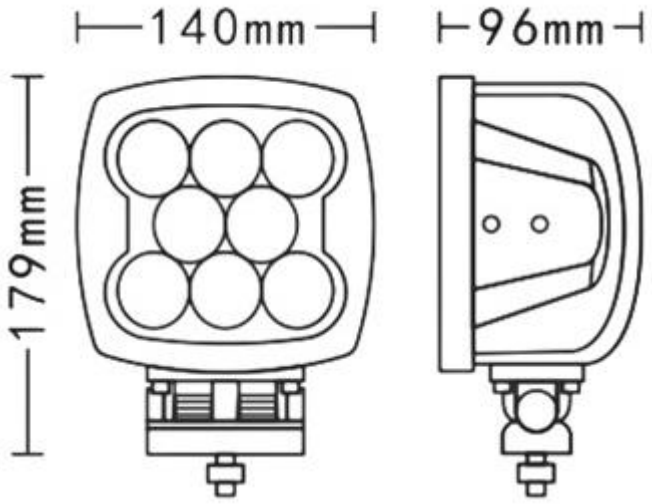

efa France
Z.A. La Haute Limougère 3, rue Claude Chappe
F – 37230 Fondettes
Tel.: +33 (0) 2 47 61 78 50 // Fax: +33 (0) 2 47 61 78 51
E-Mail: efa@efa-france.com // web . www.efa-controls.com

efa Deutschland
Mollwitzstr. 2
14059 Berlin
Tel.: +49 (0)30 30 111 870 // Fax: +49 (0)30 30 111 8777
e-mail:efa@efa-berlin.com // web : www.efa-industries.com